MOTAKO®
LED LIGHTING SOLUTIONS

REF. 2237218.TOUCH

COMANDO TOUCH RGB+W

230VAC <15mA

5 ANOS GARANTIA | 5 AÑOS GARANTÍA | 5 YEARS WARRANTY

230 VAC | IP20 | <15 mA

DESCRIÇÃO | *DESCRIPCIÓN* | *DESCRIPTION*

- Interface de vidro sensível ao toque
- Funciona com a rede mesh Casambi
- Controla a cor RGBCCT
- A função do botão pode ser configurada pela aplicação Casambi
- Funciona com o nosso controlador BLE, controlador, conversor de sinal e produtos da série de sensores
- O alcance típico da rede mesh é superior a 50 metros em linha reta para ambientes interiores

- *Interfaz de cristal sensible al tacto*
- *Funciona con la red en malla Casambi*
- *Controla el color RGBCCT*
- *La función de los botones se puede configurar mediante la aplicación Casambi*
- *Funciona con nuestro controlador BLE, convertidor de señal y serie de sensores*
- *El alcance típico de la malla es de más de 50 metros en línea recta en entornos interiores*

- *Touch sensitive, glass interface*
- *Works with Casambi mesh network*
- *Control RGBCCT color*
- *Button function can be configured by Casambi app*
- *Works with our BLE driver, controller, signal converter, sensor series product*
- *Typical mesh range is over 50 meters line of sight for indoor environment*

TENSÃO *Tensión / Tension*	230Vac
ENTRADA *Entrada / Input*	BLE Signal
GRAU DE ESTANQUEIDADE *Grado de protección / IP Grade*	IP20
TEMPERATURA *Temperatura / Temperature*	0 - 40°C
DIMENSÕES *Dimensiones / Dimensions*	86x86x29,1mm

9 efeitos de cor integrados:
- 100% vermelho; 50% vermelho + 50% verde; 100% verde; 50% verde + 50% azul; 100% azul; 50% azul + 50% vermelho; 100% vermelho + 50% verde + 12% azul; 100% vermelho + 75% verde + 50% azul; 100% vermelho + 10% verde + 100% azul

9 efectos de color integrados:
- *100 % rojo; 50 % rojo + 50 % verde; 100 % verde; 50 % verde + 50 % azul; 100 % azul; 50 % azul + 50 % rojo; 100 % rojo + 50 % verde + 12 % azul; 100 % rojo + 75 % verde + 50 % azul; 100 % rojo + 10 % verde + 100 % azul.*

9 built-in color effects:
- *100% red ; 50% red + 50% green ; 100% green ; 50% green + 50% blue ; 100% blue ; 50% blue + 50% red ; 100% red + 50% green + 12% blue ; 100% red + 75% green + 50% blue ; 100% red + 10% green + 100% blue*

DIMENSÕES | *DIMENSIONES* | *DIMENSIONS*

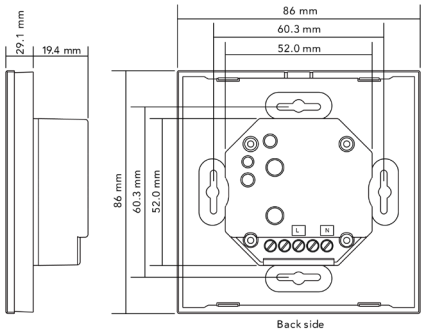

SEGURANÇA E AVISOS | ***SEGURIDAD Y ADVERTENCIAS*** | *SAFETY & WARNINGS*

- *NÃO instale com o dispositivo ligado à corrente.*
- *NÃO exponha o dispositivo à humidade.*

- *NO instale el dispositivo con la alimentación conectada.*
- *NO exponga el dispositivo a la humedad.*

- *DO NOT install with power applied to device.*
- *DO NOT expose the device to moisture.*

WWW.MOTAKO.PT

email: **info@motako.pt** | Tel.: +351 **261 027 304**

Reservamos o direito de fazer possíveis alterações técnicas sem aviso prévio. Dados eléctricos/ópticos estão sujeitos a uma tolerância de +/-10%

MOTAKO®
LED LIGHTING SOLUTIONS

FUNCIONAMENTO | *FUNCIONAMIENTO* | *OPERATION*

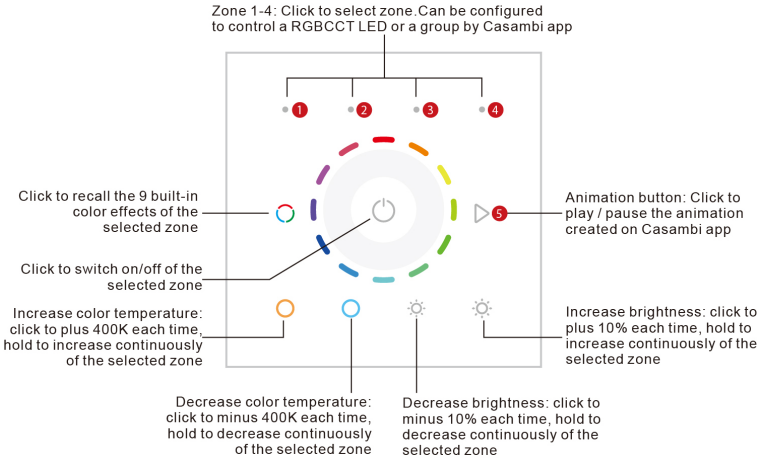

DIAGRAMA DE LIGAÇÃO

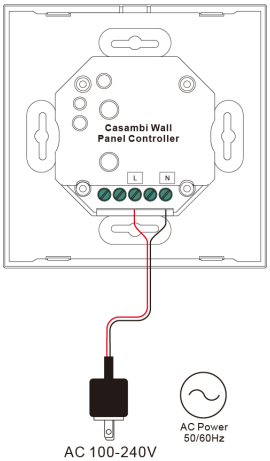

INSTALAÇÃO | *INSTALACIÓN* | *INSTALLATION*

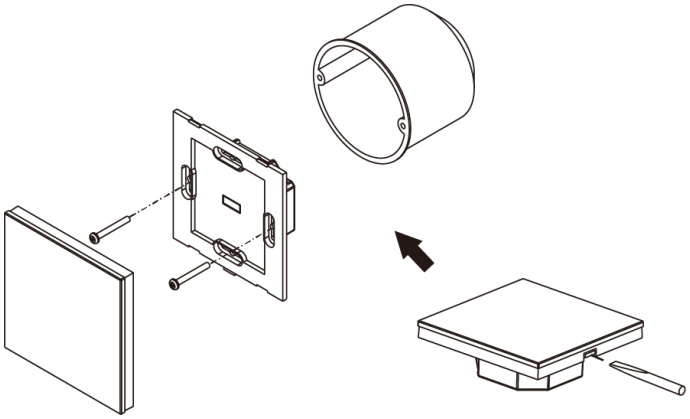

WWW.MOTAKO.PT

email: **info@motako.pt** | Tel.: +351 **261 027 304**

Reservamos o direito de fazer possíveis alterações técnicas sem aviso prévio. Dados eléctricos/ópticos estão sujeitos a uma tolerância de +/-10%

MOTAKO®
LED LIGHTING SOLUTIONS

CONFIGURAR A APP *| CONFIGURAR LA APP | CONFIGURE THE APP*

Passo 1: Adicione o painel tátil Casambi e os dispositivos de iluminação à mesma rede Casambi .
Abra a aplicação Casambi, toque em «Dispositivos próximos» -> toque no painel a ser adicionado -> toque em «Adicionar ao 'Peak' » para adicioná-lo à rede -> o painel será adicionado com sucesso.
Passo 2: Configure as funções dos botões.
Existem cinco botões disponíveis para configuração:
BOTÕES 1-4: Correspondentes às zonas 1-4 do painel RGBCCT, pode adicionar um dispositivo de iluminação ou um grupo a cada zona.
BOTÃO 5: correspondente ao botão de animação do painel RGBCCT, pode criar uma animação na aplicação Casambi e, em seguida, usar o botão do painel para reproduzi-la.
Passo 3: Encontre o painel tátil
No separador Mais -> toque em «Interruptores» e o painel adicionado é exibido -> toque no painel para configurar as funções dos botões.
Passo 4: Adicione uma luminária aos BOTÕES 1-4
Escolha um botão (por exemplo: 1) -> toque em «Controla uma luminária» -> selecione a luminária a ser adicionada -> toque em «Concluído».
Passo 5: Adicione um grupo aos BOTÕES 1-4
Escolha um botão (por exemplo: 1) -> toque em «Controla um grupo» -> selecione o grupo que já criou -> toque em «Concluído».
Passo 6: Adicione uma animação ao BOTÃO DE PRESSÃO 5.
Escolha o botão 5 -> toque em «Controlar cena» -> toque em «Cena» e selecione a animação criada -> toque em «Concluído».

Paso 1: Añada el panel táctil Casambi y los dispositivos de iluminación a la misma red Casambi .
Abra la aplicación Casambi, pulse «Dispositivos cercanos» -> pulse el panel que desea añadir -> pulse «Añadir a "Peak" » para añadirlo a la red -> el panel se añadirá correctamente.
Paso 2: Configure las funciones de los bot-ones.
Hay cinco botones disponibles para la configuración:
BOTONES PUSH 1-4: *correspondientes a las zonas 1-4 del panel RGBCCT, puede añadir un dispositivo de iluminación o un grupo a cada zona.*
BOTÓN PUSH 5: *corresponde al botón de animación del panel RGBCCT, puede crear una animación en la aplicación Casambi y, a continuación, utilizar el botón del panel para reproducirla.*
Paso 3: Busque el panel táctil
En la pestaña Más -> pulse «Interruptores» y se mostrará el panel añadido -> pulse el panel para configurar las funciones de los botones.
Paso 4: Añada una luminaria a los BOTONES PUSH 1-4
Elija un botón (por ejemplo, el 1) -> pulse «Controla una luminaria» -> seleccione la luminaria que desea añadir -> pulse «Hecho».
Paso 5: Añada un grupo a los BOTONES PUSH 1-4
Elija un botón (por ejemplo, el 1) -> pulse «Controla un grupo» -> seleccione el grupo que ya ha creado -> pulse «Hecho».
Paso 6: Añada una animación al BOTÓN PUSH 5.
Elija el botón 5 -> pulse «Controlar escena» -> pulse «Escena» y seleccione la animación creada -> pulse «Hecho».

Step 1: Add the Casambi touch panel and lighting devices to the same Casambi network.
Open Casambi App, tap "Nearby devices" -> tap the panel to be added -> tap "Add to 'Peak' " to add it to the network -> the panel will be successfully added.
Step 2: Configure the button functions.
There are five buttons available for configuration:
PUSH BUTTONS 1-4: *Corresponding to Zones 1-4 of the RGBCCT panel, you can add a lighting device or a group to each zone.*
PUSH BUTTON 5: *Corresponding to the animation button of the RGBCCT panel, you can create an animation on the Casambi APP, and then use the panel button to play it.*
Step 3: Find the touch panel
On the More tab -> tap "Switches" and the added panel is displayed -> tap the panel to configure button functions.
Step 4: Add a luminaire to PUSH BUTTONS 1-4
Choose one button (eg.: 1) -> tap "Controls a luminaire" -> select the luminaire to be added -> tap "Done".
Step 5: Add a group to PUSH BUTTONS 1-4
Choose one button (eg.: 1) -> tap "Controls a group" -> select the group you have already created ->tap "Done".
Step 6: Add an animation to PUSH BUTTON 5.
Choose button 5 -> tap "Control scene" ->tap "Scene" and select the created animation ->tap "Done".

WWW.MOTAKO.PT
email: **info@motako.pt** | Tel.: +351 **261 027 304**

Reservamos o direito de fazer possíveis alterações técnicas sem aviso prévio. Dados eléctricos/ópticos estão sujeitos a uma tolerância de +/-10%